DG-BLU

Sistema de presurización automático con variador

Aguas limpias
Uso doméstico
Uso civil

TODO EN UNO

INSTALABLE EN CUALQUIER LUGAR

SILENCIOSO

DIMENSIONES REDUCIDAS

PRESIÓN CONSTANTE

FÁCIL DE USAR

DESCRIPCIÓN DEL PRODUCTO

DG-BLU es un sistema de presurización automático con variador que consta de una electrobomba multietapa autocebante de altas prestaciones, vaso de acumulación, sensores de presión y caudal y una válvula antirretorno.

DG-BLU es un verdadero sistema de bombeo compacto, silencioso y de altas prestaciones.

DG-BLU está equipado con un sofisticado sistema de control electrónico de variador que gestiona de forma inteligente e intuitiva todo el sistema:

- mantiene constante la presión del sistema en función de la demanda de agua;
- controla los parámetros de funcionamiento hidráulico y eléctrico y protege la electrobomba de los fallos;
- puede equiparse con una placa de expansión que permite trabajar con otro DG-BLU.
- es apto para todo TIPO de sistemas de presurización, incluso los ya existentes;
- limita las corrientes de entrada y de funcionamiento para un mayor ahorro de energía.

USOS E INSTALACIONES

※ **DG-BLU** cumple los requisitos de las viviendas unifamiliares y bifamiliares.

※ **DUAL-DG-BLU** son grupos de bombeo premontados que cumplen los requisitos de varios departamentos.

DATOS TÉCNICOS

※ Tensión de alimentación: **1~ 230 V** ± 10%

※ Frecuencia: **50/60 Hz**

※ Aislamiento: **clase F**

※ Corriente máxima absorbida:
- **3.5 A** DG-BLU 2
- **7.5 A** DG-BLU 3
- **10 A** DG-BLU 5

※ Potencia máxima absorbida P1:
- **0.6 kW** DG-BLU 2
- **1.0 kW** DG-BLU 3
- **1.5 kW** DG-BLU 5

※ Protección: **IP X4**

※ Punto de ajuste de fábrica: **3 bar**

※ Cable de 1.5 metros con enchufe Schuko

LÍMITES DE UTILIZO

- Altura de aspiración manométrica de hasta **8 m**
- Temperatura del líquido de 0 °C hasta **+40 °C**
- Temperatura ambiente de 0 °C hasta **+40 °C**
- Presión máx. de entrada **4 bar**
- Presión máx **10 bar**
- Servicio continuo **S1**

PATENTES - MARCAS - MODELOS

- Modelo comunitario registrado n° 015048622-0001

CERTIFICAZIONI IN CORSO

WRAS APPROVED PRODUCT · ATTESTATION DE CONFORMITE SANITAIRE ACS · NSF Certified to NSF/ANSI/CAN 61 & NSF/ANSI 372 · C US

CURVAS DE PRESTACIONES

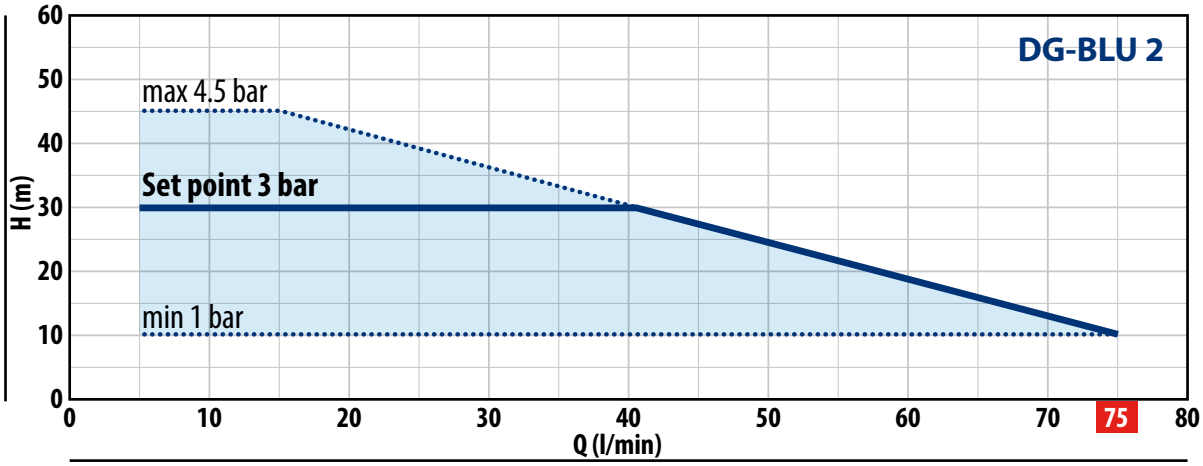

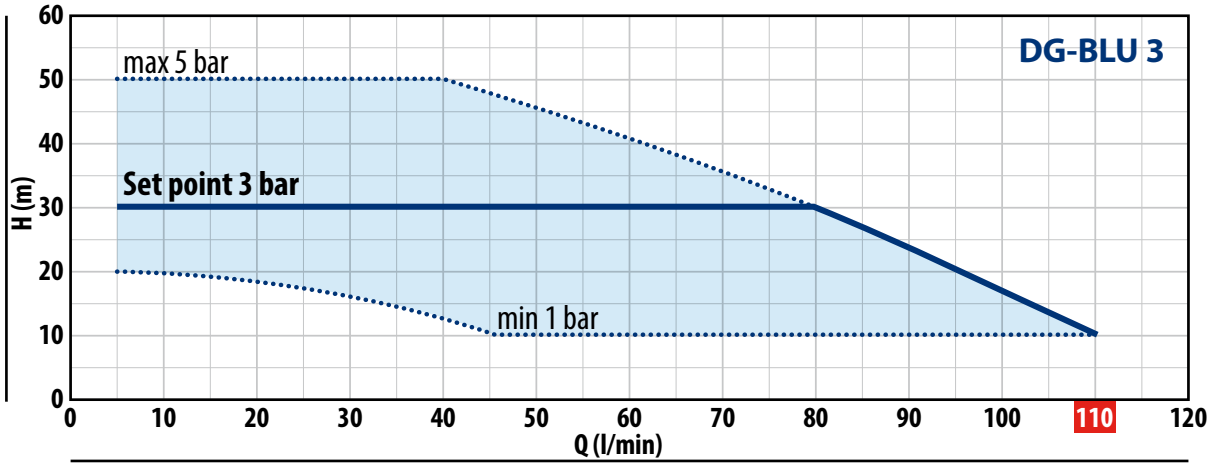

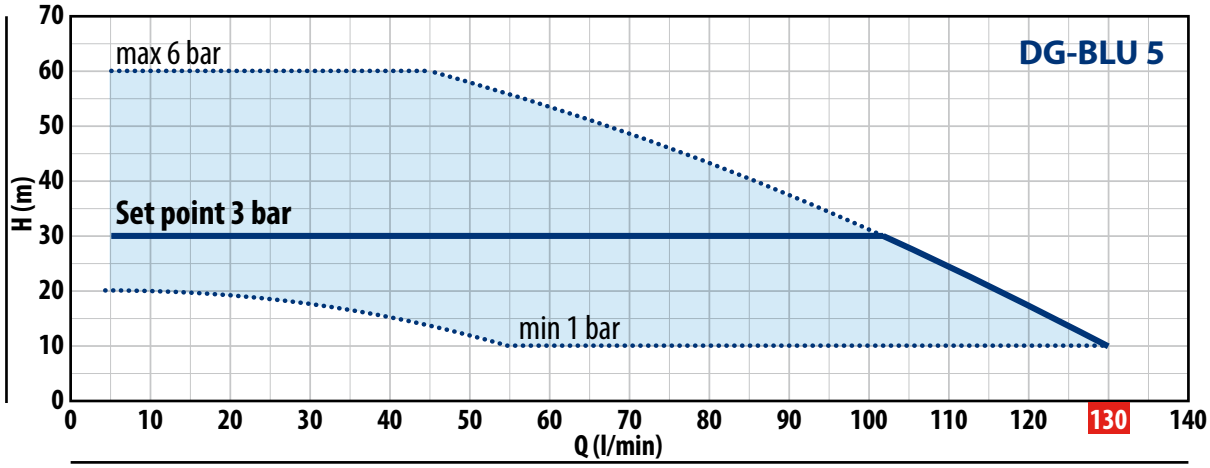

TIPO	POTENCIA P2			PRESTACIONES MÁX		PRESTACIONES (PUNTO DE AJUSTE REGULABLE)					
				Q	H	Punto de ajuste Mín		**Punto de ajuste Calibración est.**		Punto de ajuste Máx	
Monofásico	kW	HP	▲	l/min	metros	bar	l/min	bar	l/min	bar	l/min
DG-BLU 2	0.55	0.75	IE3	5 – **75**	45 – 10	1.0	5 – **75**	**3.0**	5 – **40**	4.5	5 – 15
DG-BLU 3	0.75	1		5 – **110**	50 – 10	1.0	45 – **110**	**3.0**	5 – **80**	5.0	5 – 40
DG-BLU 5	1.1	1.5		5 – **130**	60 – 10	1.0	55 – **130**	**3.0**	5 – **102**	6.0	5 – 45

Q = Caudal **H** = Altura manométrica total

Tolerancia de las curvas de prestaciones según EN ISO 9906 Grado 3B.

▲ Clase de eficiencia del motor trifásico (IEC 60034-30-1)

DG-BLU

CURVAS DE PRESTACIONES DE UN GRUPO DE DOS UNIDADES DG-BLU

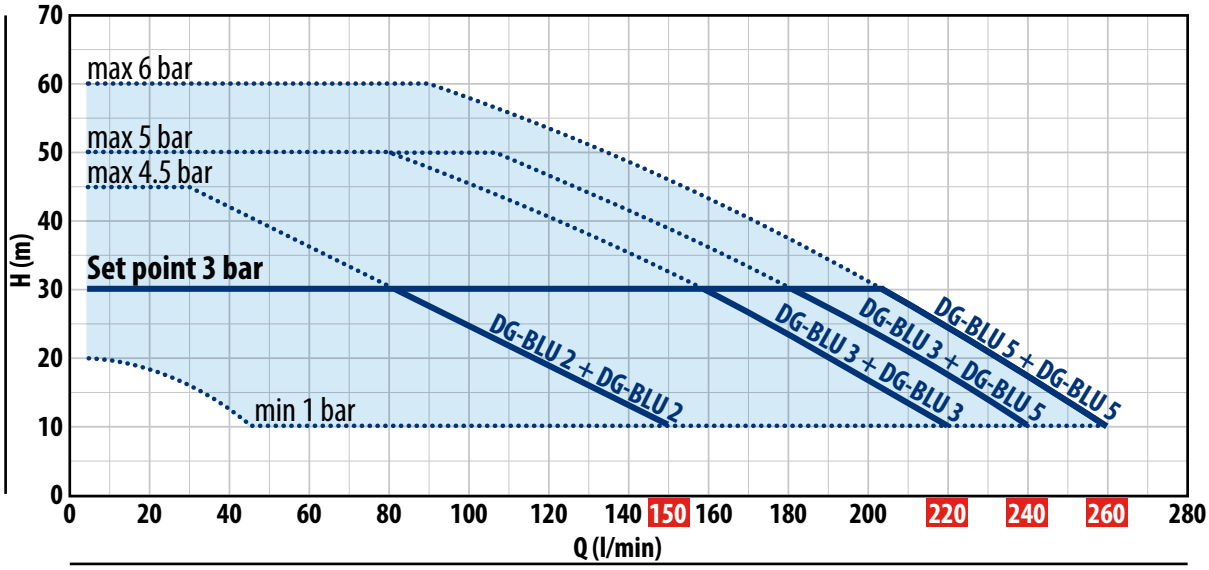

TIPO	POTENCIA P2			PRESTACIONES MÁX		PRESTACIONES (PUNTO DE AJUSTE REGULABLE)					
				Q	H	Punto de ajuste Mín		Punto de ajuste Calibración est.		Punto de ajuste Máx	
Monofásico	kW	HP	▲	l/min	metros	bar	l/min	bar	l/min	bar	l/min
DUAL DG-BLU 2+2	0.55+0.55	0.75+0.75	IE3	5 – **150**	45 – 10	1.0	5 – **150**	**3.0**	5 – **80**	4.5	5 – **30**
DUAL DG-BLU 3+3	0.75+0.75	1+1		5 – **220**	50 – 10	1.0	45 – **220**	**3.0**	5 – **160**	5.0	5 – **80**
DUAL DG-BLU 3+5	0.75+1.1	1+1.5		5 – **240**	50 – 10	1.0	45 – **240**	**3.0**	5 – **181**	5.0	5 – **107**
DUAL DG-BLU 5+5	1.1+1.1	1.5+1.5		5 – **260**	60 – 10	1.0	55 – **260**	**3.0**	5 – **204**	6.0	5 – **90**

Q = Caudal **H** = Altura manométrica total

▲ Clase de eficiencia del motor trifásico (IEC 60034-30-1)

Tolerancia de las curvas de prestaciones según EN ISO 9906 Grado 3B.

INSTALACIÓN TÍPICA

CON CARGA NEGATIVA

(Aspirando de un depósito enterrado o de un pozo poco profundo)

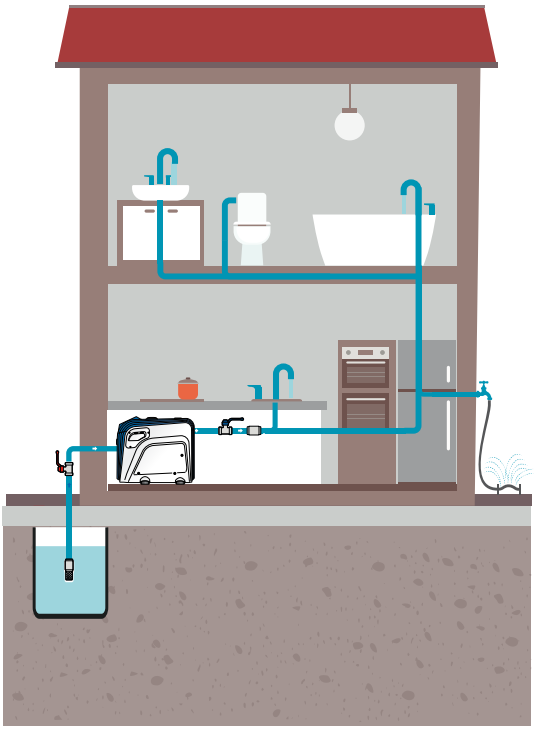

CON CARGA POSITIVA

(Aspirando de un depósito o acueducto)

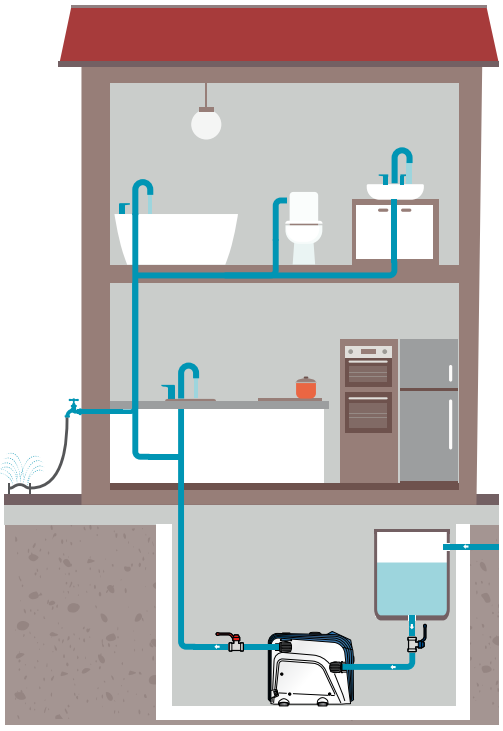

DIMENSIONES Y PESOS (mm)

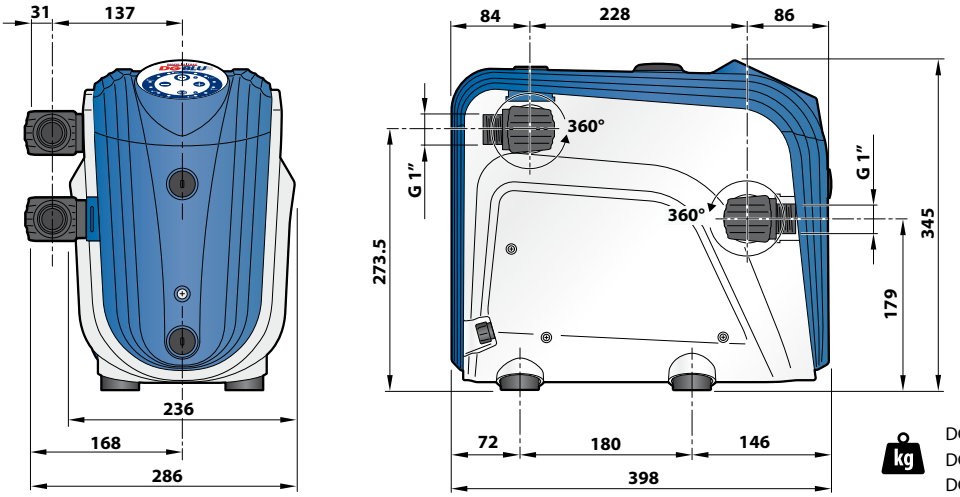

DG-BLU 2: **14 kg**
DG-BLU 3: **15 kg**
DG-BLU 5: **16 kg**

DIMENSIONES Y PESOS DUAL DG-BLU (mm)

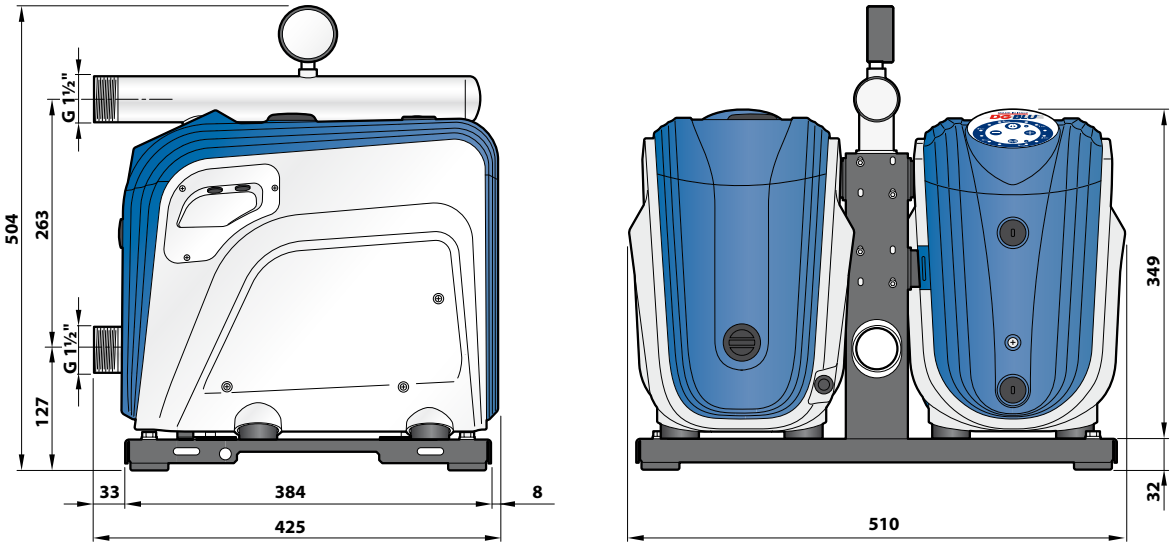

DUAL DG-BLU 3+3: **40 kg**
DUAL DG-BLU 3+3: **43 kg**
DUAL DG-BLU 3+5: **44 kg**
DUAL DG-BLU 5+5: **45 kg**

ACCESORIOS OPCIONALES

Kit de conexión para dos unidades DG-BLU

Placa electrónica de expansión

Kit para la instalación en pared de un solo DG-BLU

Kit para instalación en pared de un grupo de dos unidades