Aguas residuales
Uso doméstico
Uso civil
Uso industrial

※ **Cuando las condiciones de trabajo se vuelven exigentes y se desea las máximas prestaciones, la bomba adecuada es BC**

CAMPO DE PRESTACIONES

- Caudal hasta **850 l/min** (51 m^3/h)
- Altura hasta **17 m**

USOS E INSTALACIONES

Las bombas sumergibles **BC** se recomiendan para el drenaje de **aguas sucias y residuales** en los sectores **doméstico, civil e industrial**.

Están equipadas con un rodete **BICANAL** en acero inoxidable que permite el bombeo de líquidos con presencia de cuerpos sólidos en suspensión de hasta **Ø 50 mm** con fibra corta.

Son adecuadas para transportar aguas residuales y fecales, aguas superficiales y aguas mixtas con lodos en casas de vacaciones e de campo y viviendas unifamiliares.

※ El rodete **BICANAL** consigue unas excelentes prestaciones y una alta eficiencia energética, desarrollando una mayor presión y garantizando el bombeo de sólidos de hasta **50 mm** de diámetro. Sin duda, la solución más eficaz para el drenaje de aguas residuales.

EJECUCIÓN

※ Cable de alimentación de longitud:
- **5 m** para BC 10
- **10 m** para BC 15 y BC 20

※ Interruptor con flotador para versiones monofásicas

LÍMITES DE UTILIZO

- Profundidad bajo el nivel del agua hasta **5 m** (con cable de alimentación de longitud adecuada)
- Temperatura del líquido hasta **+40 °C**
- Paso de cuerpos sólidos en suspensión hasta **Ø 50 mm**
- **Inmersión mínima para servicio continuo:**
  - **290 mm para BC 10/50**
  - **330 mm para BC 15/50**
  - **360 mm para BC 20/50**

EJECUCIONES A PEDIDO

※ Electrobombas con cable de alimentación de **10 m** para BC 10

※ Otras tensiones o frecuencias a 60 Hz

PATENTES - MARCAS - MODELOS

- Patente n° EP2313658
- Patente n° IT0001428923

CURVAS Y DATOS DE PRESTACIONES

50 Hz

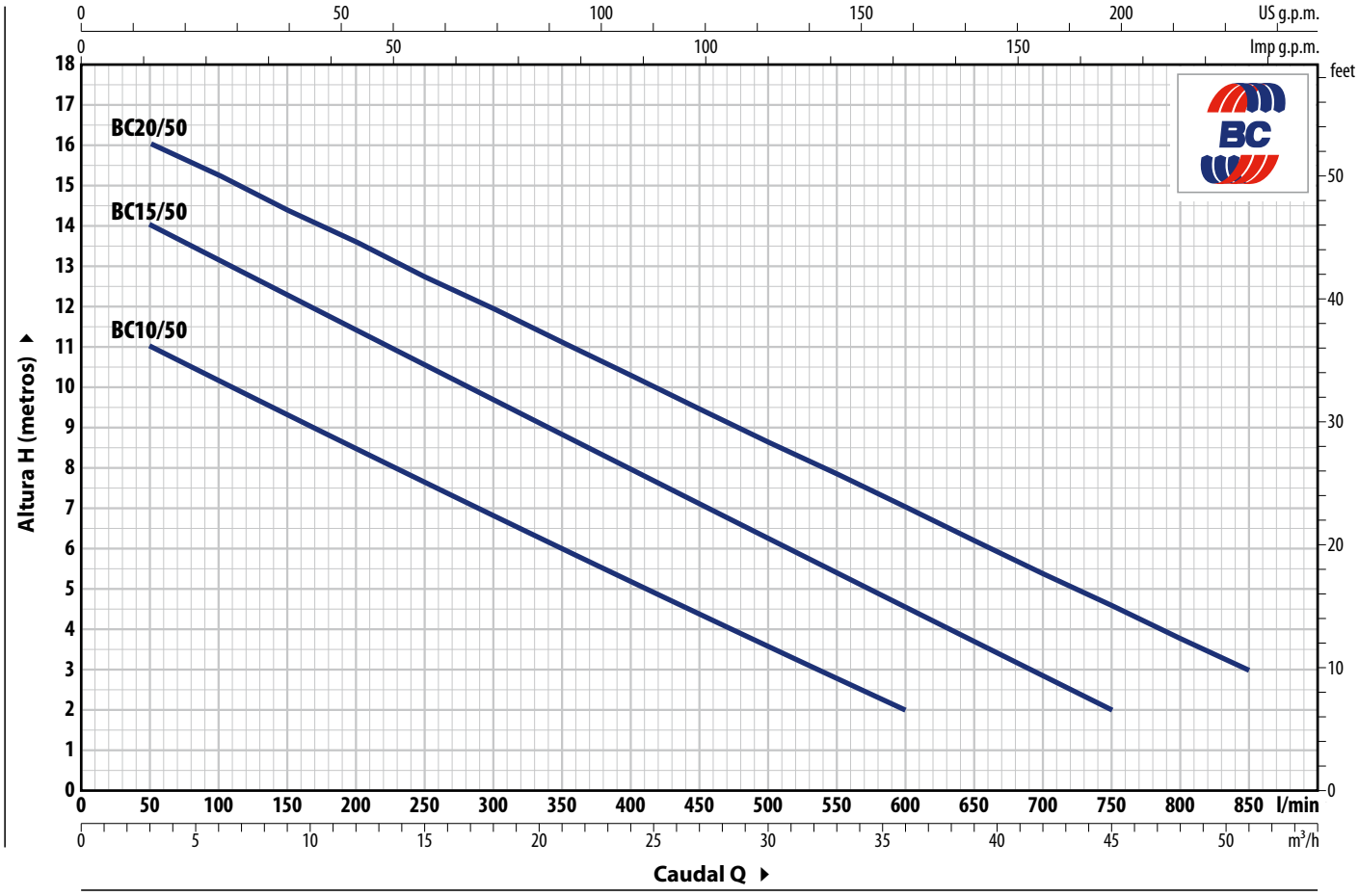

TIPO		POTENCIA (P2)		Q m³/h	0	3	6	12	18	24	30	36	42	45	51
Monofásico	**Trifásico**	**kW**	**HP**	l/min	**0**	**50**	**100**	**200**	**300**	**400**	**500**	**600**	**700**	**750**	**850**
BCm 10/50	**BC 10/50**	0.75	1		12	11	10	8.5	7	5	3.6	2			
BCm 15/50	**BC 15/50**	1.1	1.5	**H** m	15	14	13	11.5	9.7	8	6.3	4.6	3	2	
BCm 20/50	**BC 20/50**	1.5	2		17	16	15.3	13.5	12	10.3	8.6	7.0	5.3	4.5	3

Q = Cauda **H** = Altura manométrica total

Tolerancia de las curvas de prestaciones según EN ISO 9906 Grado 3B.

CONSUMOS

TIPO **Monofásico**	TENSIÓN **230 V**
BCm 10/50	5.5 A
BCm 15/50	8.0 A
BCm 20/50	10.0 A

TIPO **Trifásico**	TENSIÓN **400 V**
BC 10/50	2.2 A
BC 15/50	3.1 A
BC 20/50	3.9 A

DIMENSIONES Y PESOS

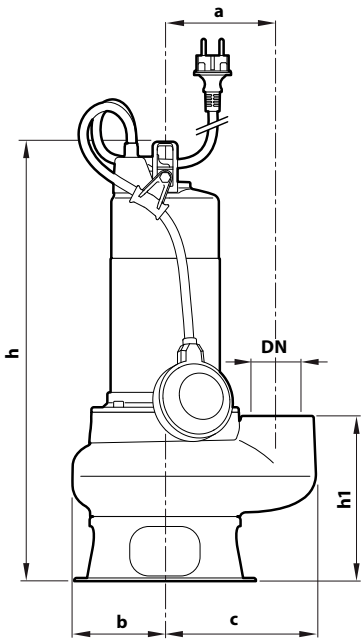

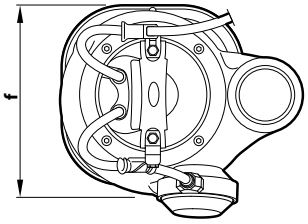

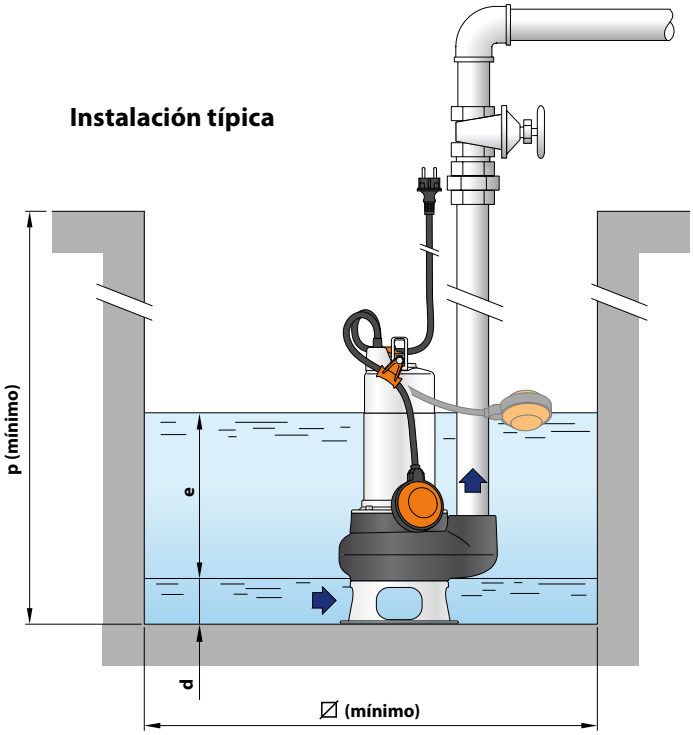

TIPO		BOCA	Paso cuerpos sólidos	DIMENSIONES mm										kg	
Monofásico	**Trifásico**	**DN**		a	b	c	f	h	h1	d	e	p	∅	1~	3~
BCm 10/50	**BC 10/50**							451						16.2	15.0
BCm 15/50	**BC 15/50**	**2"**	**Ø 50 mm**	115	95	155	200	484	169	60	regulable	500	500	18.8	17.2
BCm 20/50	**BC 20/50**							514						21.0	18.8

PALETIZACIÓN

TIPO		PARA GRUPAJE
Monofásico	**Trifásico**	nº de bombas
BCm 10/50	**BC 10/50**	45
BCm 15/50	**BC 15/50**	30
BCm 20/50	**BC 20/50**	30

CARACTERÍSTICAS CONSTRUCTIVAS

1	**Cuerpo bomba**	Hierro fundido con tratamiento de cataforesis para mayor resistencia a la corrosión, equipado con boca roscada ISO 228/1
2	**Base**	Acero inoxidable **AISI 304**
3	**Rodete**	Tipo BICANAL en acero inoxidable **AISI 304** microfundido.
4	**Camisa motor**	Acero inoxidable **AISI 304**
5	**Tapa del motor**	Acero inoxidable AISI 304 para BC 10/50 Hierro fundido con tratamiento de cataforesis para BC 15/50, BC 20/50
6	**Eje motor**	Acero inoxidable **AISI 431**

7 **Doble sello mecánico en cámara de aceite**

Sello	Eje	Posición	Materiales
MG1-14D SIC	Ø 14 mm	Lado motor	Carburo de silicio / Grafito / NBR
		Lado bomba	Carburo de silicio / Carburo de silicio / NBR

8 **Condensador**
(sólo para versiones monofásicas)

9 **Motor eléctrico**

BCm: monofásico 230 V - 50 Hz
con protección térmica del motor integrada en el bobinado
BC: trifásico 400 V - 50 Hz

– Aislamiento: clase F
– Protección: IP X8

10 **Cable de alimentación**

Cable de alimentación encapsulado con resina epoxi tanto en la zona del pasacables como donde los conductores salen de la vaina, para un aislamiento absoluto contra la humedad y la entrada de agua.

Tipo "H07 RN-F"
(con enchufe Schuko sólo para versiones monofásicas)

※ Longitud estándar 5 metros (10 metros para BC 15 y BC 20)

11 **Interruptor con flotador** (sólo para versiones monofásicas)

12 **Dispositivo basculante para el cable flotador**
(sólo para versiones monofásicas)
Patente n° IT0001428923

13 **Dispositivo antidesgarro para el cable de alimentación**
Patente n° EP2313658

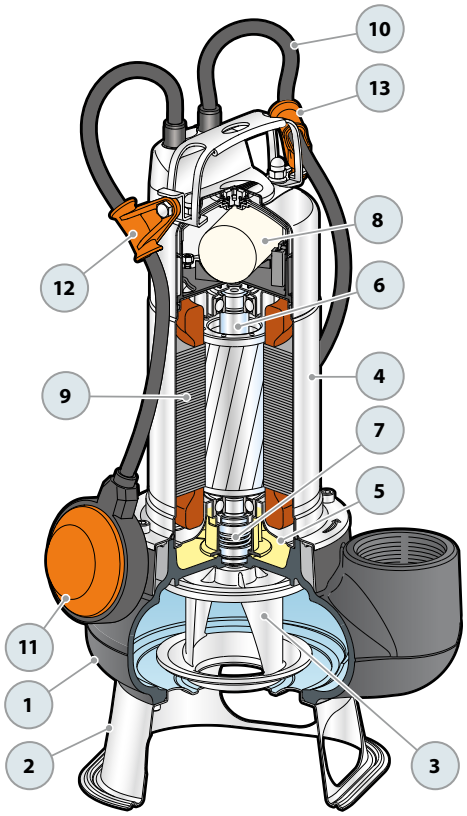

BC-ST Electrobombas sumergibles en acero inoxidable BICANAL

Aguas residuales
Uso doméstico
Uso civil
Uso industrial

※ **Electrobombas potentes y resistentes de altas prestaciones fabricadas íntegramente en acero inoxidable**

※ Electrobombas sumergibles BC-ST, fabricadas íntegramente en acero inoxidable y caracterizadas por una especial resistencia a la corrosión y a la abrasión.

CAMPO DE PRESTACIONES

- Caudal hasta **850 l/min** (51 m³/h)
- Altura hasta **17 m**

USOS E INSTALACIONES

Las bombas sumergibles en acero inoxidable **BC-ST** se recomiendan para el drenaje de **aguas sucias y residuales** en los sectores doméstico**, civil e industrial**. Están equipadas con un rodete **BICANAL** que permite el bombeo de líquidos con presencia de cuerpos sólidos en suspensión de hasta Ø 50 mm con fibra corta.

Son adecuadas para transportar aguas residuales y fecales, aguas superficiales y aguas mixtas con lodos en casas de vacaciones, casas de campo y viviendas unifamiliares.

※ La geometría hidráulica de la voluta y del rodete **BICANAL** es el resultado de un refinado cálculo fluidodinámico que ha permitido obtener unas excelentes prestaciones, una alta eficiencia que se traduce en un importante ahorro de energía.

※ El rodete **BICANAL** consigue unas excelentes prestaciones y una alta eficiencia energética, desarrollando una mayor presión y garantizando el bombeo de sólidos de hasta **50 mm** de diámetro. Sin duda, la solución más eficaz para el drenaje de aguas residuales.

EJECUCIÓN

※ Cable de alimentación de longitud **10 m**
※ Interruptor con flotador para versiones monofásicas

LÍMITES DE UTILIZO

- Profundidad bajo el nivel del agua hasta **5 m** (con cable de alimentación de longitud adecuada)
- Temperatura del líquido hasta **+40 °C**
- Paso de cuerpos sólidos en suspensión hasta **Ø 50 mm**
- **Inmersión mínima para servicio continuo:**
  - **290 mm para BC 10/50-ST**
  - **330 mm para BC 15/50-ST**
  - **360 mm para BC 20/50-ST**

EJECUCIONES A PEDIDO

※ Eje bomba en acero inoxidable AISI 316L
※ Otras tensiones o frecuencias a 60 Hz

PATENTES - MARCAS - MODELOS

- Patente n° EP2313658
- Patente n° IT0001428923

CURVAS Y DATOS DE PRESTACIONES

50 Hz

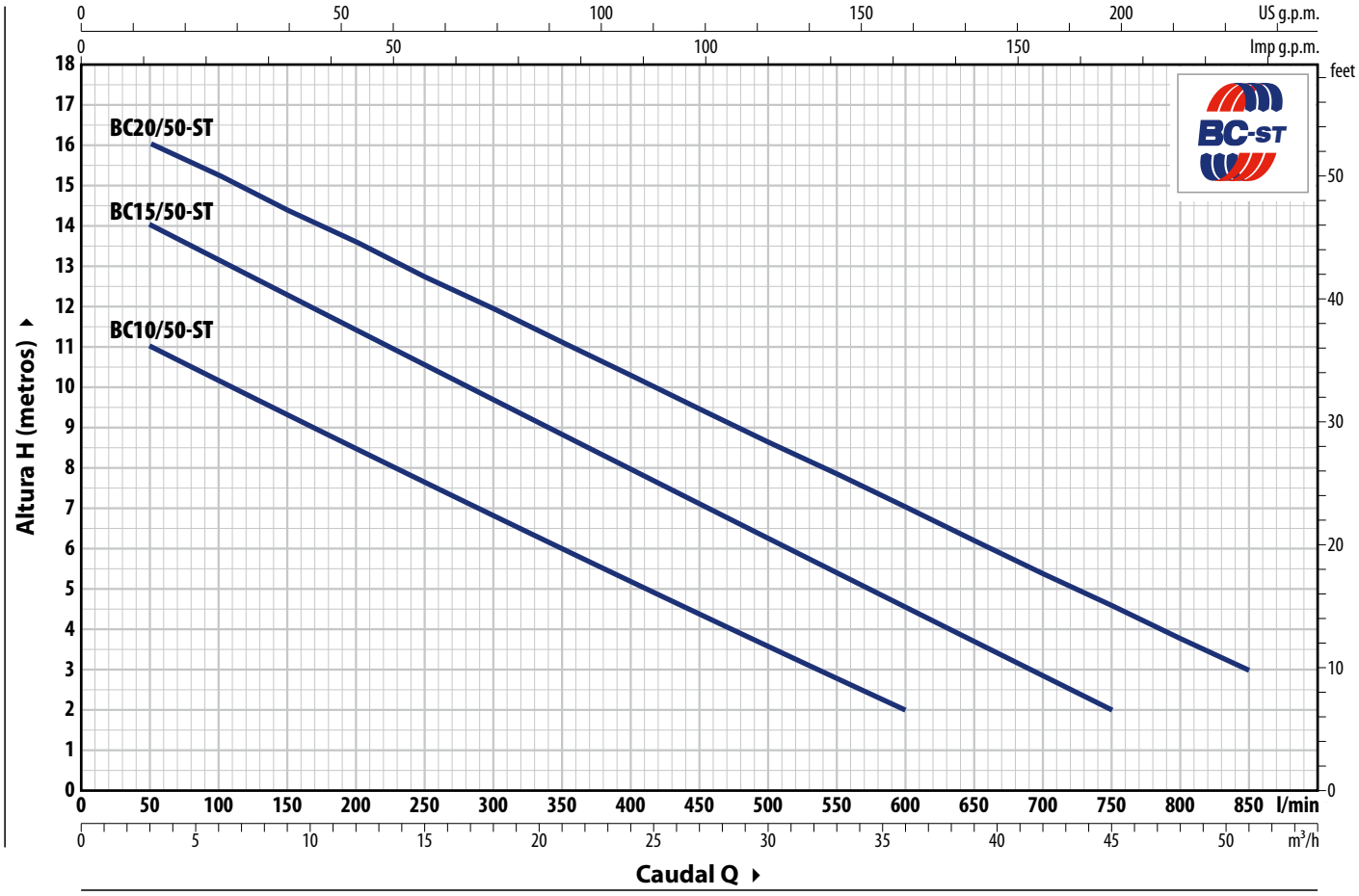

TIPO		POTENCIA (P2)		Q	m³/h	0	3	6	12	18	24	30	36	42	45	51
Monofásico	**Trifásico**	**kW**	**HP**		l/min	**0**	**50**	**100**	**200**	**300**	**400**	**500**	**600**	**700**	**750**	**850**
BCm 10/50-ST	**BC 10/50-ST**	0.75	1			12	11	10	8.5	7	5	3.6	2			
BCm 15/50-ST	**BC 15/50-ST**	1.1	1.5	**H**	m	15	14	13	11.5	9.7	8	6.3	4.6	3	2	
BCm 20/50-ST	**BC 20/50-ST**	1.5	2			17	16	15.3	13.5	12	10.3	8.6	7	5.3	4.5	3

Q = Caudal **H** = Altura manométrica total

Tolerancia de las curvas de prestaciones según EN ISO 9906 Grado 3B.

CONSUMOS

TIPO **Monofásico**	TENSIÓN **230 V**
BCm 10/50-ST	5.5 A
BCm 15/50-ST	8.0 A
BCm 20/50-ST	10.0 A

TIPO **Trifásico**	TENSIÓN **400 V**
BC 10/50-ST	2.2 A
BC 15/50-ST	3.1 A
BC 20/50-ST	3.9 A

DIMENSIONES Y PESOS

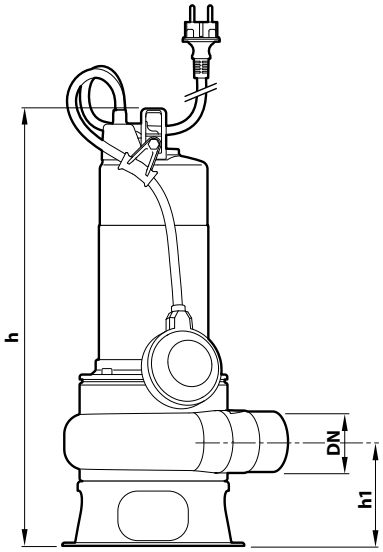

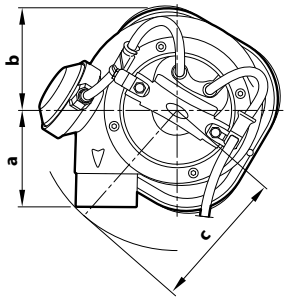

Instalación típica

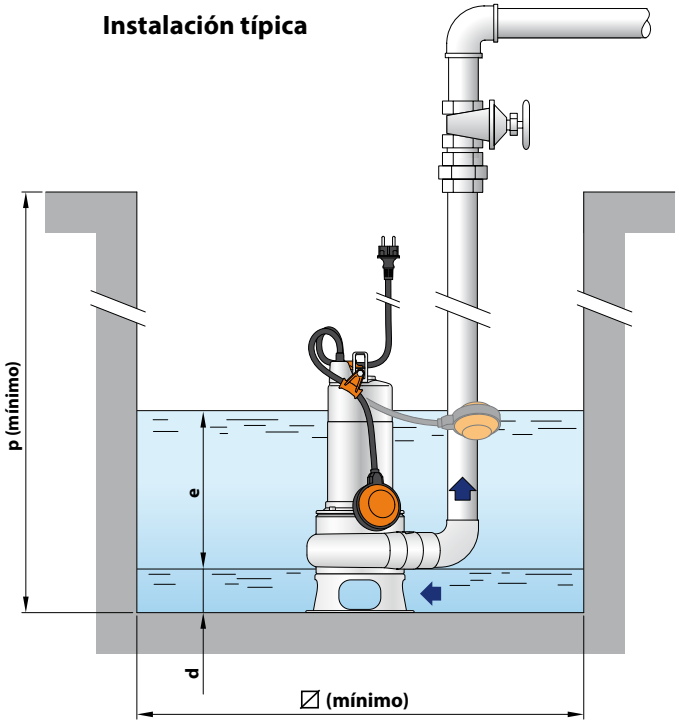

TIPO		BOCA	Paso cuerpos sólidos	DIMENSIONES mm									kg	
Monofásico	**Trifásico**	**DN**		a	b	c	h	h1	d	e	p	∅	1~	3~
BCm 10/50-ST	**BC 10/50-ST**						450						13.4	12.2
BCm 15/50-ST	**BC 15/50-ST**	**2"**	**Ø 50 mm**	102	95	145	483	107	60	regulable	500	500	16.0	14.4
BCm 20/50-ST	**BC 20/50-ST**						513						18.2	16.0

PALETIZACIÓN

TIPO		PARA GRUPAJE
Monofásico	**Trifásico**	nº de bombas
BCm 10/50-ST	**BC 10/50-ST**	45
BCm 15/50-ST	**BC 15/50-ST**	30
BCm 20/50-ST	**BC 20/50-ST**	30

CARACTERÍSTICAS CONSTRUCTIVAS

1	**Cuerpo bomba**	Acero inoxidable **AISI 304**, equipado con boca roscada ISO 228/1
2	**Base**	Acero inoxidable **AISI 304**
3	**Rodete**	Tipo BICANAL en acero inoxidable **AISI 304** microfundido.
4	**Camisa motor**	Acero inoxidable **AISI 304**
5	**Tapa del motor**	Acero inoxidable **AISI 304** para BC 10/50-ST Hierro fundido con tratamiento de cataforesis para BC 15/50-ST, BC 20/50-ST
6	**Eje motor**	Acero inoxidable **AISI 431**

7 **Doble sello mecánico en cámara de aceite**

Sello	Eje	Posición	Materiales
MG1-14D SIC	Ø 14 mm	Lado motor	Carburo de silicio / Grafito / NBR
		Lado bomba	Carburo de silicio / Carburo de silicio / NBR

8 **Condensador**
(sólo para versiones monofásicas)

9 **Motor eléctrico**

BCm-ST: monofásico 230 V - 50 Hz con protección térmica del motor integrada en el bobinado
BC-ST: trifásico 400 V - 50 Hz
– Aislamiento: clase F
– Protección: IP X8

10 **Cable de alimentación**

Cable de alimentación encapsulado con resina epoxi tanto en la zona del pasacables como donde los conductores salen de la vaina, para un aislamiento absoluto contra la humedad y la entrada de agua.

Tipo "H07 RN-F" (con enchufe Schuko sólo para versiones monofásicas)

※ Longitud estándar 10 metros

11 **Interruptor con flotador** (sólo para versiones monofásicas)

12 **Dispositivo basculante para el cable flotador**
(sólo para versiones monofásicas)
Patente n° IT0001428923

13 **Dispositivo antidesgarro para el cable de alimentación**
Patente n° EP2313658

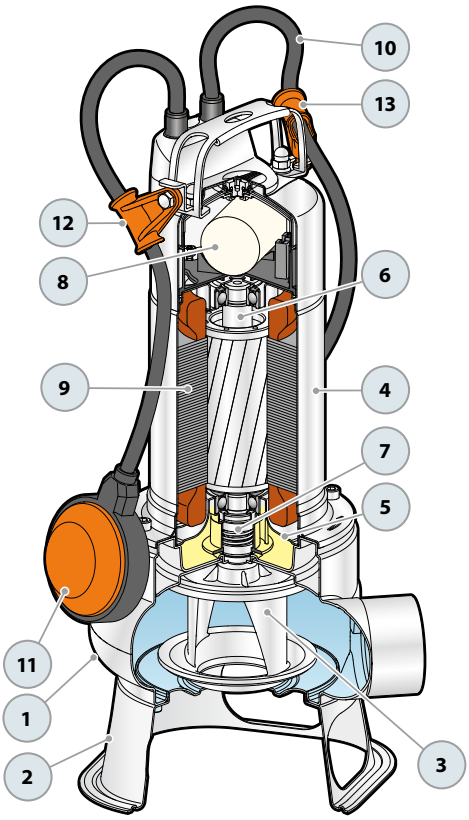

KIT PIE DE ACOPLAMIENTO VX-ST – BC-ST

VERSIÓN CON SALIDA HORIZONTAL Y TUBOS GUÍA DE ¾"

Para **VX /35-ST**	Cód. ASSPVX35ST	DN **2"**
Para **VX /50-ST , BC /50-ST**	Cód. ASSPVX50ST	DN **2"**

※ Kit formado por:

Pie de acoplamiento

Guía de deslizamiento con virola y junta

Soporte para tubos guía

VERSIÓN CON SALIDA VERTICAL Y TUBOS GUÍA DE ¾"

Para **VX /35-ST**	Cód. ASSPVX35STV	DN **2½"**
Para **VX /50-ST, BC /50-ST**	Cód. ASSPVX50STV	DN **2½"**

※ Kit formado por:

Pie de acoplamiento con contrabrida

Guía de deslizamiento con virola y junta

Soporte para tubos guía

● ACCESORIOS QUE SE PUEDEN PEDIR

GUÍA DESLIZANTE

※ Para **VX /35-ST**	Cód. ASSFL005
※ Para **VX /50-ST , BC /50-ST**	Cód. ASSFL006

Con virola y junta

SOPORTE TUBOS GUÍA

※ Para tubos guía Ø **¾"**	Cód. 859SV340INTFA

Por razones de estabilidad, interponer un soporte cada 2 metros de tubo guía

TUBO GUÍA (en acero inoxidable AISI 304)

※ Tubo guía Ø ¾" de 2 metros	Cód. 54SARTG0052F
※ Tubo guía Ø ¾" de 3 metros	Cód. 54SARTG0053F
※ Tubo guía Ø ¾" de 6 metros	Cód. 54SARTG0056F

DIMENSIONES (Versión con salida horizontal)

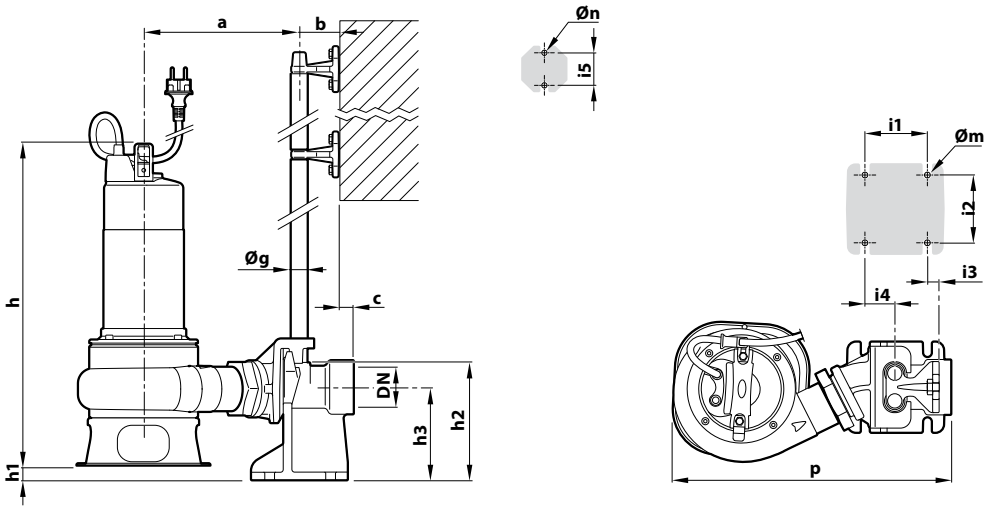

TIPO		Paso cuerpos sólidos	BOCA	DIMENSIONES mm															
Monofásico	**Trifásico**	mm	DN	a	b	c	p	h	h1	h2	h3	i1	i2	i3	i4	i5	Øg	Øm	Øn
VXm 8/35 -ST	**VX 8/35 -ST**	**40**	**2"**	214	61	17	386	424	24	165	130	85	94	16	40	50	¾"	12	11
VXm 10/35 -ST	**VX 10/35 -ST**							439											
VXm 15/35 -ST	**VX 15/35 -ST**							472											
VXm 20/35 -ST	**VX 20/35 -ST**							502											
VXm 8/50 -ST	**VX 8/50 -ST**	**50**	**2"**	221			372	435	23										
VXm 10/50 -ST	**VX 10/50 -ST**							450											
VXm 15/50 -ST	**VX 15/50 -ST**							483											
VXm 20/50 -ST	**VX 20/50 -ST**							513											
BCm 10/50 -ST	**BC 10/50 -ST**	**50**	**2"**					450											
BCm 15/50 -ST	**BC 15/50 -ST**							483											
BCm 20/50 -ST	**BC 20/50 -ST**							513											

DIMENSIONES (Versión con salida vertical)

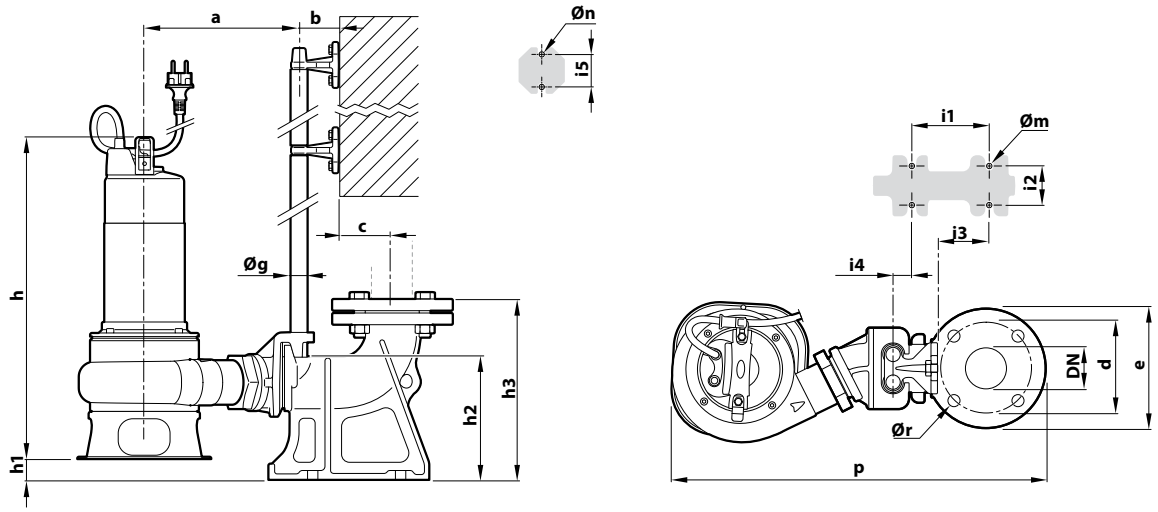

TIPO		Paso cuerpos sólidos	BOCA	DIMENSIONES mm																	
Monofásico	**Trifásico**	mm	DN	a	b	c	d	e	p	h	h1	h2	h3	i1	i2	i3	i4	i5	Øg	Øm	Øn	Ør
VXm 8/35 -ST	**VX 8/35 -ST**	**40**	**2½"**	207	61	52	125	165	495	424	22	164	215	120	72	62	3	50	¾"	14	11	18
VXm 10/35 -ST	**VX 10/35 -ST**									439												
VXm 15/35 -ST	**VX 15/35 -ST**									472												
VXm 20/35 -ST	**VX 20/35 -ST**									502												
VXm 8/50 -ST	**VX 8/50 -ST**	**50**	**2½"**	212					501	435	26											
VXm 10/50 -ST	**VX 10/50 -ST**									450												
VXm 15/50 -ST	**VX 15/50 -ST**									483												
VXm 20/50 -ST	**VX 20/50 -ST**									513												
BCm 10/50 -ST	**BC 10/50 -ST**	**50**	**2½"**							450												
BCm 15/50 -ST	**BC 15/50 -ST**									483												
BCm 20/50 -ST	**BC 20/50 -ST**									513												